CALEX
HOLLAND

PUCKLIGHTS



User Manual

DE Benutzerhandbuch
BG Ръководство за потребителя
CZ Uživatelská příručka
DK Brugervejledning
EE Kasutusjuhend
ES Manual del usuario
FI Käyttäjän käsikirja
FR Manuel d'utilisation
GR Εγχειρίδιο χρήστη
HR korisnički priručnik
HU Felhasználói kézikönyv
IT Manuale d'uso
LT Vartotojo vadovas
LV Lietotāja rokasgrāmata
NL Gebruikershandleiding
NO Brukerhåndbok
PL Podręcznik użytkownika
PT Manual do utilizador
RO Manual de utilizare
SE Användarmanual
SI Uporabniški priročnik
SK Používateľská príručka
TR Kullanıcı Kılavuzu

Art. No. 4001001100

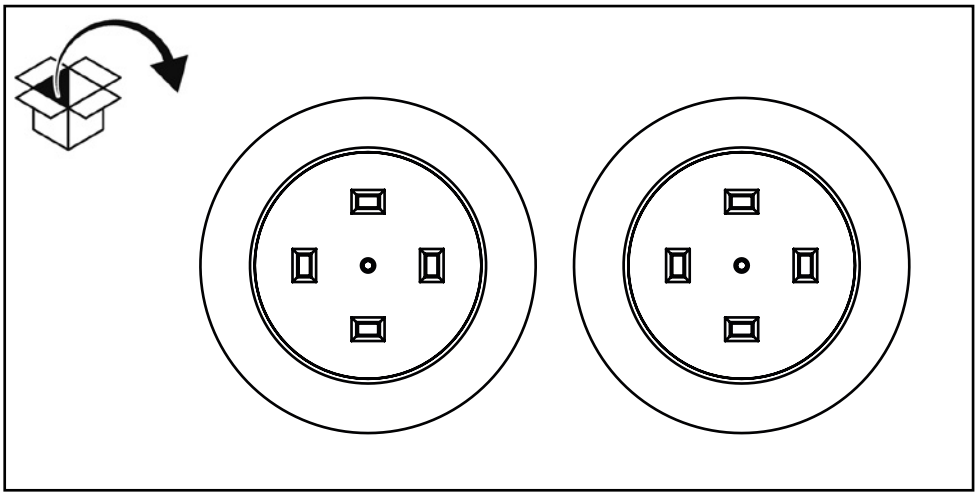

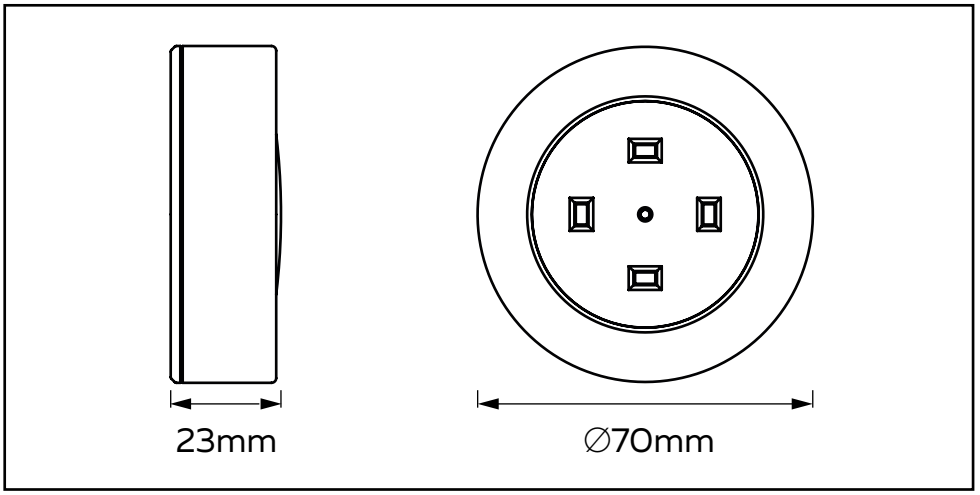

Electro Cirkel Retail B.V.
Lyonstraat 29
3047 AJ Rotterdam
The Netherlands

Calex Smart Home UK Ltd.
20 Gresham Street London
EC2V 7JE United Kingdom

WWW.CALEX.EU

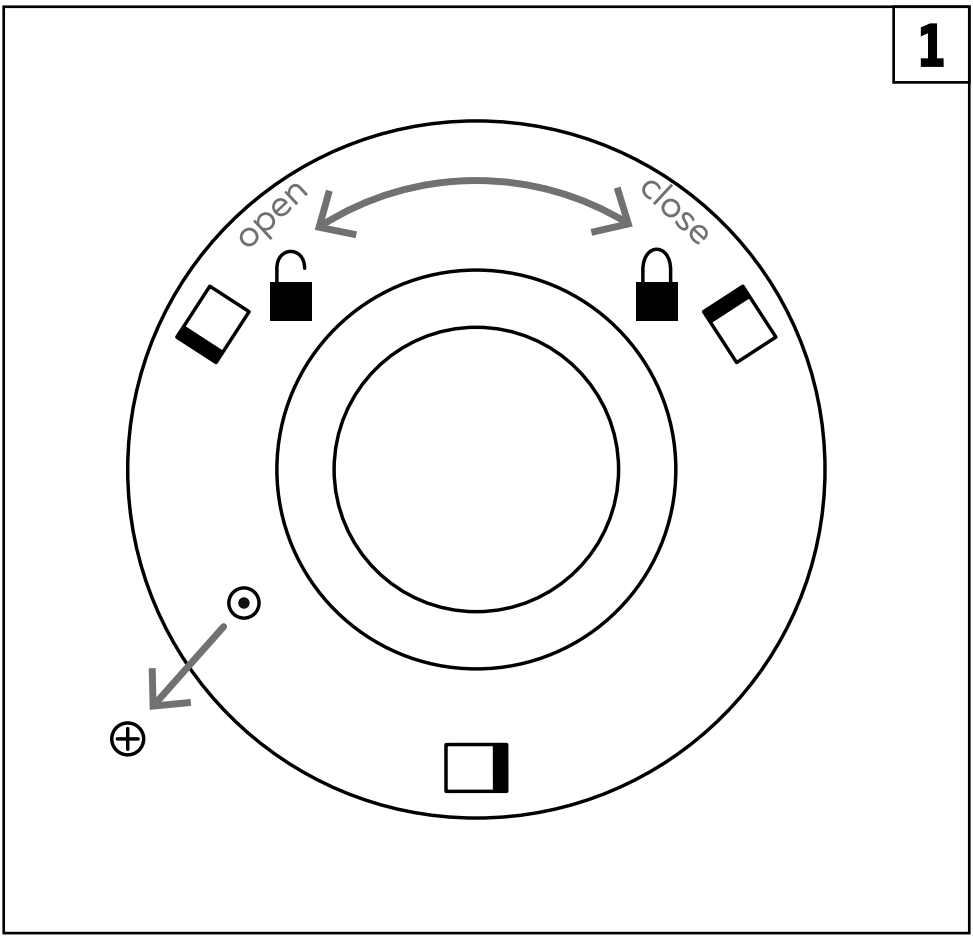
1
open
close

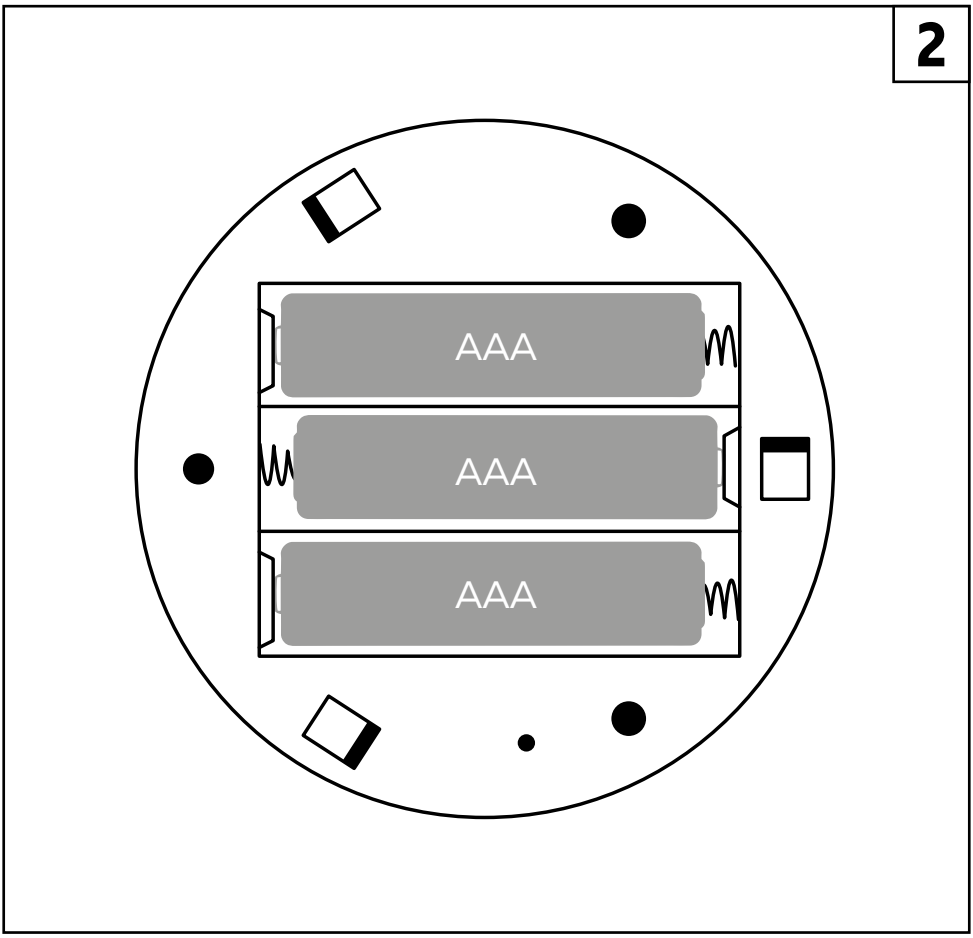
2
AAA
AAA
AAA

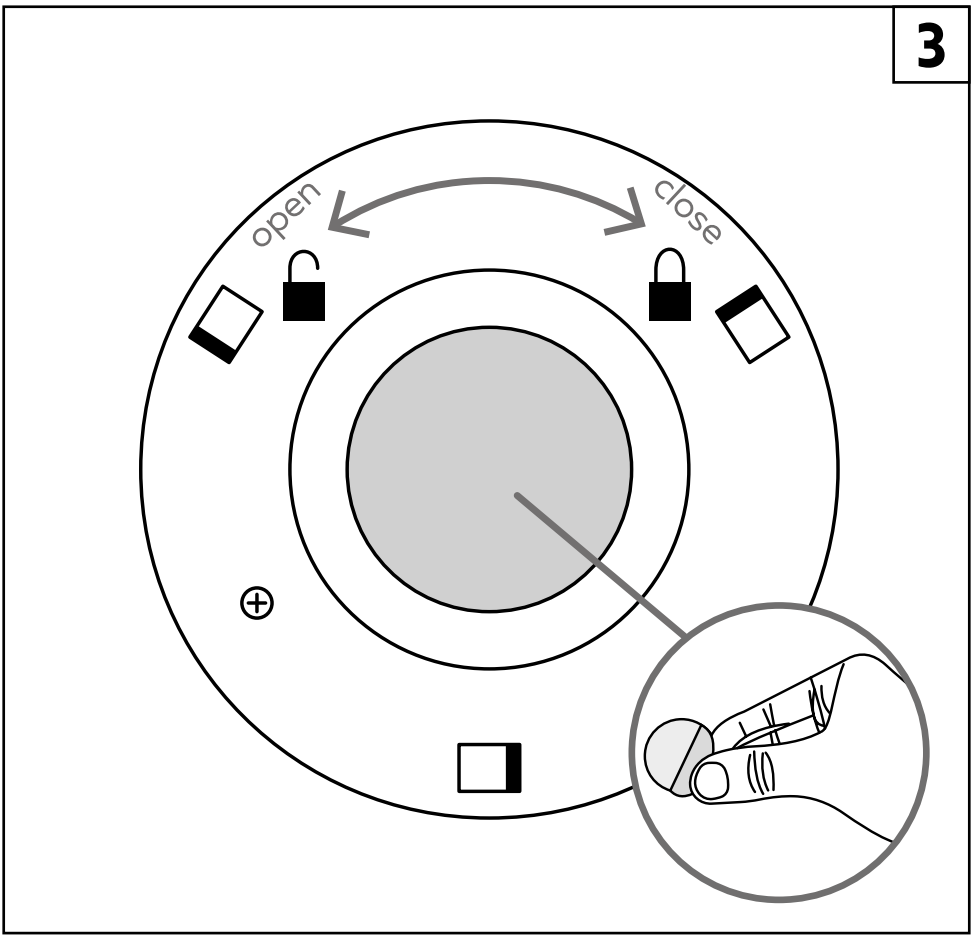
3
open
close

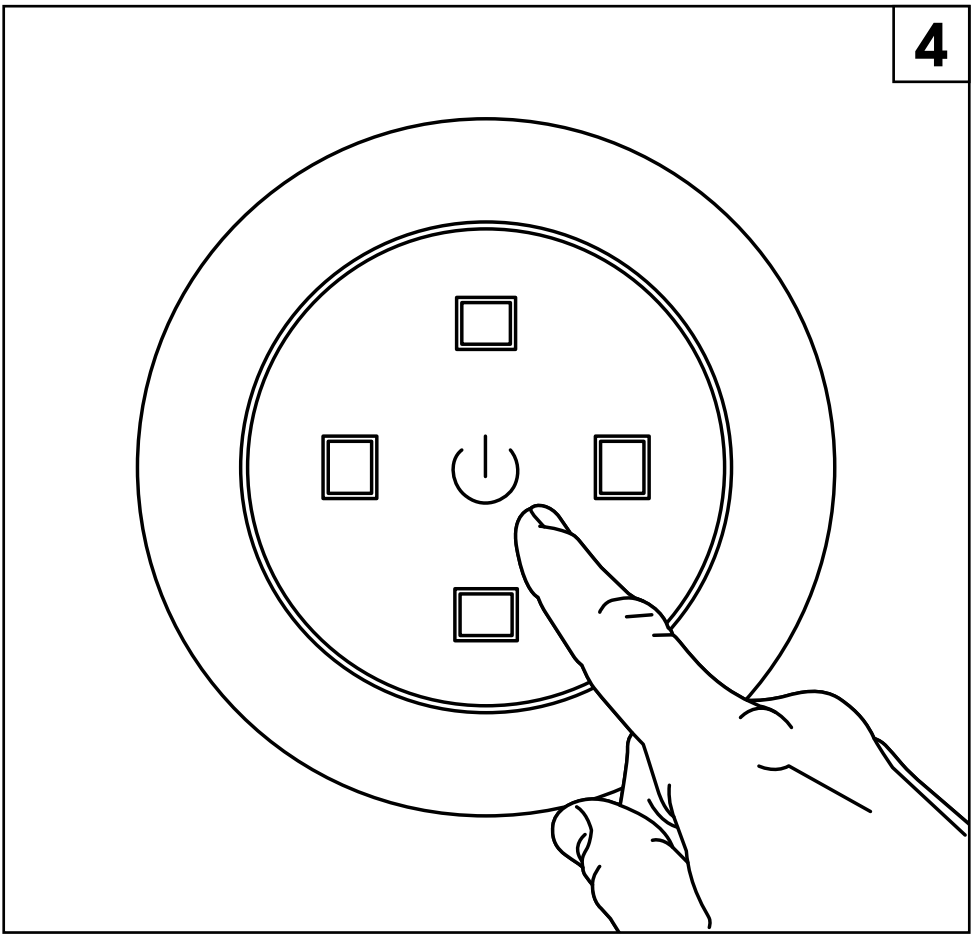
4

EN INSTALLATION INSTRUCTIONS

1. Remove the screw, open the battery compartment
2. Put 3xAAA 1.5V batteries observing polarity(+/-), close and tighten the screw.
3. Peel off the double-sided tape and secure it in the desired location.
4. Press on-off button to switch on/off light.

DE MONTAGEANLEITUNG

1. Entfernen Sie die Schraube und öffnen Sie das Batteriefach.
2. Legen Sie 3 AAA-Batterien mit 1,5 V unter Beachtung der Polarität (+/-) ein, schließen Sie das Batteriefach und ziehen Sie die Schraube fest.
3. Ziehen Sie das doppelseitige Klebeband ab und befestigen Sie die Leuchte an der gewünschten Stelle.
4. Drücken Sie die Ein-/Aus-Taste, um das Licht ein- oder auszuschalten.

BG ИНСТРУКЦИИ ЗА МОНТАЖ

1. Отстранете винта и отворете отделението за батериите.
2. Поставете 3 батерии AAA по 1,5 V, като спазвате поляритета (+/-), затворете отделението и затегнете винта.
3. Отлепете двустранната лепяща лента и закрепете лампата на желаното място.
4. Натиснете бутона за включване/изключване, за да включите или изключите светлината.

CZ POKYNY K INSTALACI

1. Vyšroubujte šroub a otevřete prostor pro baterie.
2. Vložte 3 baterie AAA s napětím 1,5 V, přičemž dbejte na správnou polaritu (+/-), zavřete prostor pro baterie a utáhněte šroub.
3. Odlepte oboustrannou lepicí pásku a upevněte světlo na požadované místo.
4. Stiskněte tlačítko zapnutí/vypnutí pro zapnutí nebo vypnutí světla.

DK MONTERINGSVEJLEDNING

1. Fjern skruen, og åbn batterirummet.
2. Sæt 3 AAA-batterier på 1,5 V i med korrekt polaritet (+/-), luk batterirummet, og spænd skruen.
3. Træk den dobbeltsidede tape af, og fastgør lampen på det ønskede sted.
4. Tryk på tænd/sluk-knappen for at tænde eller slukke lyset.

EE PAIGALDUSJUHISED

1. Eemaldage kruvi ja avage patareipesa.
2. Sisestage 3 AAA-tüüpi 1,5 V patareid, järgides polaarsust (+/-), sulgege patareipesa ja keerake kruvi kinni.
3. Eemaldage kahepoolne kleeplint ja kinnitage valgusti soovitud kohta.
4. Vajutage sisse-/väljalülitusnuppu, et valgus sisse või välja lülitada.

ES INSTRUCCIONES DE INSTALACIÓN

1. Retire el tornillo y abra el compartimento de las pilas.
2. Introduzca 3 pilas AAA de 1,5 V respetando la polaridad (+/-), cierre el compartimento y apriete el tornillo.
3. Despegue la cinta adhesiva de doble cara y fije la luz en el lugar deseado.
4. Pulse el botón de encendido/apagado para encender o apagar la luz.

FI ASENNUSOHJEET

1. Irrota ruuvi ja avaa paristolokero.
2. Aseta 3 AAA-paristoa (1,5 V) napaisuus (+/-) huomioiden, sulje paristolokero ja kiristä ruuvi.
3. Irrota kaksipuolinen teippi ja kiinnitä valaisin haluamaasi paikkaan.
4. Paina virtapainiketta sytyttääksesi tai sammuttaaksesi valon.

FR INSTRUCTIONS D'INSTALLATION

1. Retirez la vis et ouvrez le compartiment à piles.

2. Insérez 3 piles AAA de 1,5 V en respectant la polarité (+/-), refermez le compartiment et serrez la vis.

3. Décollez le ruban adhésif double face et fixez la lampe à l'endroit souhaité.

4. Appuyez sur le bouton marche/arrêt pour allumer ou éteindre la lumière.

GR ΟΔΗΓΙΕΣ ΕΓΚΑΤΑΣΤΑΣΗΣ

1. Αφαιρέστε τη βίδα και ανοίξτε τη θήκη των μπαταριών.

2. Τοποθετήστε 3 μπαταρίες AAA των 1,5 V, τηρώντας την πολικότητα (+/-), κλείστε τη θήκη και σφίξτε τη βίδα.

3. Αφαιρέστε την αυτοκόλλητη ταινία διπλής όψης και στερεώστε το φωτιστικό στην επιθυμητή θέση.

4. Πατήστε το κουμπί ενεργοποίησης/απενεργοποίησης για να ανάψετε ή να σβήσετε το φως.

HR UPUTE ZA MONTAŽU

1. Uklonite vijak i otvorite pretinac za baterije.

2. Umetnite 3 AAA baterije od 1,5 V pazeći na polaritet (+/-), zatvorite pretinac i zategnite vijak.

3. Odvojite dvostranu ljepljivu traku i pričvrstite svjetiljku na željeno mjesto.

4. Pritisnite tipku za uključivanje/isključivanje kako biste uključili ili isključili svjetlo.

HU FELSZERELÉSI ÚTMUTATÓ

1. Távolítsa el a csavart, és nyissa ki az elemtartót.

2. Helyezzen be 3 db 1,5 V-os AAA elemet a polaritás (+/-) betartásával, zárja be az elemtartót, és húzza meg a csavart.

3. Húzza le a kétoldalas ragasztószalagot, és rögzítse a lámpát a kívánt helyre.

4. Nyomja meg a be-/kikapcsoló gombot a lámpa be- vagy kikapcsolásához.

IT ISTRUZIONI PER L'INSTALLAZIONE

1. Rimuovere la vite e aprire il vano batterie.
2. Inserire 3 batterie AAA da 1,5 V rispettando la polarità (+/-), chiudere il vano e serrare la vite.
3. Staccare il nastro biadesivo e fissare la luce nella posizione desiderata.
4. Premere il pulsante di accensione/spegnimento per accendere o spegnere la luce.

LT MONTAVIMO INSTRUKCIJOS

1. Išsukite varžtą ir atidarykite baterijų skyrelį.
2. Įdėkite 3 AAA tipo 1,5 V baterijas, laikydamiesi poliškumo (+/-), uždarykite skyrelį ir priveržkite varžtą.
3. Nulupkite dvipusę lipniąją juostą ir pritvirtinkite šviestuvą norimoje vietoje.
4. Paspauskite įjungimo / išjungimo mygtuką, kad įjungtumėte arba išjungtumėte šviesą.

LV UZSTĀDĪŠANAS INSTRUKCIJA

1. Izskrūvējiet skrūvi un atveriet bateriju nodalījumu.
2. Ievietojiet 3 AAA tipa 1,5 V baterijas, ievērojot polaritāti (+/-), aizveriet nodalījumu un pievelciet skrūvi.
3. Nolobiet abpusējo līmlenti un nostipriniet gaismekli vēlamajā vietā.
4. Nospiediet ieslēgšanas/izslēgšanas pogu, lai ieslēgtu vai izslēgtu gaismu.

NL INSTALLATIE-INSTRUCTIES

1. Verwijder de schroef en open het batterijvak.
2. Plaats 3 AAA-batterijen van 1,5 V en let daarbij op de polariteit (+/-), sluit het batterijvak en draai de schroef vast.
3. Trek de dubbelzijdige tape los en bevestig de lamp op de gewenste plaats.
4. Druk op de aan-uitknop om het licht in of uit te schakelen.

NO MONTERINGSANVISNING

1. Fjern skruen og åpne batterirommet.
2. Sett inn 3 AAA-batterier på 1,5 V med riktig polaritet (+/-), lukk batterirommet og stram skruen.
3. Trekk av den dobbeltsidige teipen og fest lampen på ønsket sted.
4. Trykk på av/på-knappen for å slå lyset på eller av.

PL INSTRUKCJA MONTAŻU

1. Odkręć śrubę i otwórz komorę baterii.
2. Włóż 3 baterie AAA 1,5 V, zwracając uwagę na biegunowość (+/-), zamknij komorę i dokręć śrubę.
3. Odklej taśmę dwustronną i przymocuj lampkę w wybranym miejscu.
4. Naciśnij przycisk włączania/wyłączania, aby włączyć lub wyłączyć światło.

PT INSTRUÇÕES DE INSTALAÇÃO

1. Retire o parafuso e abra o compartimento das pilhas.
2. Introduza 3 pilhas AAA de 1,5 V respeitando a polaridade (+/-), feche o compartimento e aperte o parafuso.
3. Descole a fita adesiva de dupla face e fixe a luz no local pretendido.
4. Prima o botão de ligar/desligar para acender ou apagar a luz.

RO INSTRUCȚIUNI DE INSTALARE

1. Scoateți șurubul și deschideți compartimentul pentru baterii.
2. Introduceți 3 baterii AAA de 1,5 V, respectând polaritatea (+/-), închideți compartimentul și strângeți șurubul.
3. Dezlipiți banda adezivă cu două fețe și fixați lampa în locul dorit.
4. Apăsați butonul de pornire/oprire pentru a aprinde sau stinge lumina.

SE MONTERINGSANVISNINGAR

1. Ta bort skruven och öppna batterifacket.
2. Sätt i 3 AAA-batterier på 1,5 V med rätt polaritet (+/-), stäng batterifacket och dra åt skruven.
3. Dra av den dubbelhäftande tejpen och fäst lampan på önskad plats.
4. Tryck på på/av-knappen för att tända eller släcka lampan.

SI NAVODILA ZA NAMESTITEV

1. Odstranite vijak in odprite predal za baterije.
2. Vstavite 3 baterije AAA z napetostjo 1,5 V, pri tem upoštevajte polarnost (+/-), zaprite predal in privijte vijak.
3. Odlepite obojestranski lepilni trak in pritrdite svetilko na želeno mesto.
4. Pritisnite gumb za vklop/izklop, da vklopite ali izklopite luč.

SK NÁVOD NA MONTÁŽ

1. Odskrutkujte skrutku a otvorte priehradku na batérie.
2. Vložte 3 batérie AAA s napätím 1,5 V, pričom dodržte polaritu (+/-), zatvorte priehradku a utiahnite skrutku.
3. Odlepte obojstrannú lepiacu pásku a upevnite svetlo na požadované miesto.
4. Stlačte tlačidlo zapnutia/vypnutia, aby ste svetlo zapli alebo vypli.

TR KURULUM TALIMATLARI

1. Vidayı çıkarın ve pil bölmesini açın.
2. Kutuplara (+/-) dikkat ederek 3 adet 1,5 V AAA pil takın, pil bölmesini kapatın ve vidayı sıkın.
3. Çift taraflı yapışkan bandı soyun ve lambayı istediğiniz yere sabitleyin.
4. Işığı açmak veya kapatmak için açma/kapama düğmesine basın.